KARAKTERISTIČNI PREČNI PROFIL ZBIRNE LOKALNE CESTE

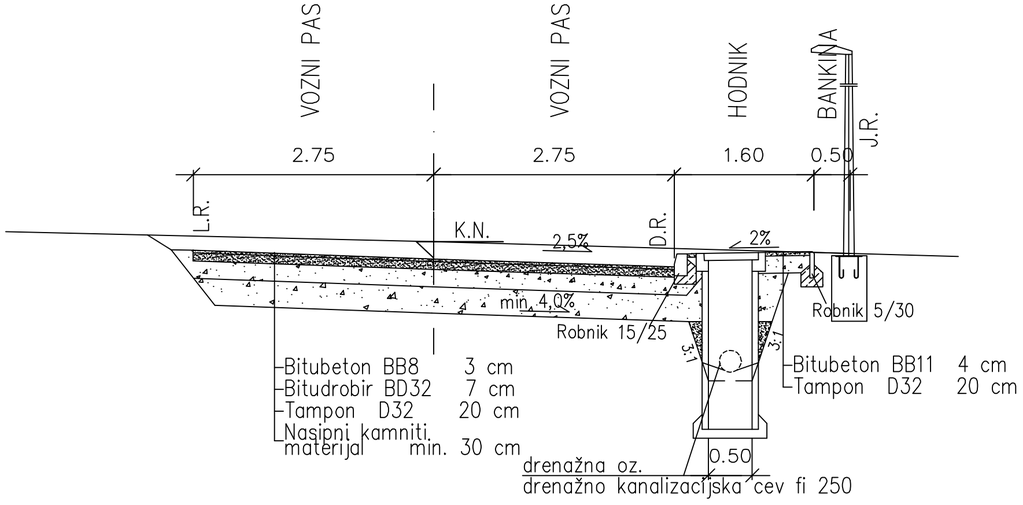

KARAKTERISTIČNI PREČNI PROFIL DOVOZNE INTERNE CESTE

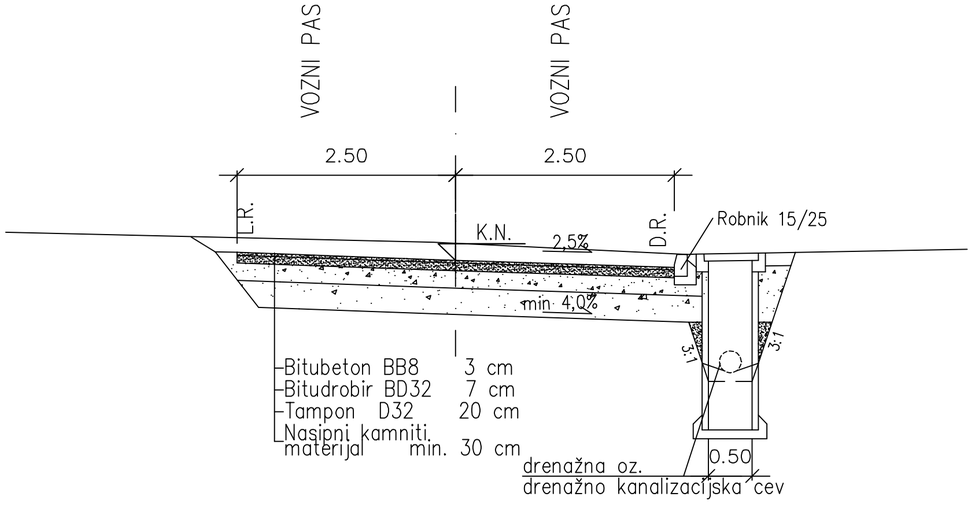

K.A.B. d.o.o., projektiranje in urbanizem
Glavni trg 2, 8000 Novo mesto
IZS 0150
Telefon: 07/33 72 520, fax: 07/33 72 521
e_mail: kab@kab.si

	Ime in priimek:	Ident. številka:	Podpis:
OVP:	Jurij Sadar, u.d.i.a	A-0028	
OP:	Katica Balažič, i.g.	G-1124	
Projektant:	Katica Balažič, i.g.	G-1124	
Sodelavci:			

Vsebina risbe:
PROMETNA UREDITEV - KARAKTERISTIČNI PROFILI

Avtor risbe: K.A.B. d.o.o. projektiranje in urbanizem, Novo mesto

Investitor / naročnik: Jožica in Stanislav ZALAR, Škrjanče 3, Novo mesto
Marija VESEL, Krallova 7, Novo mesto
Ivanka ČRETNIK, Šmihel 65, Novo mesto

Objekt / lokacija:
STANOVANJSKO POSLOVNA SOSESKA MRVARJEV HRIB

Vrsta projekta / faza:
KONČNI DOKUMENT

Vrsta načrta:
OBČINSKI LOKACIJSKI NAČRT

Št. načrta:	Št. projekta:	Št. lista:
P-3/2005	P-3/2005	9.2

Datum:

Merilo: