POGLED PROTI STENI 1

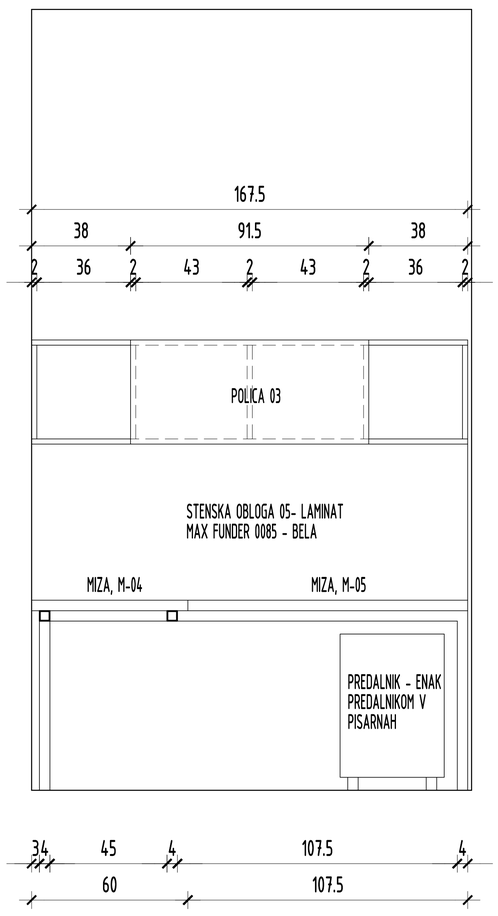

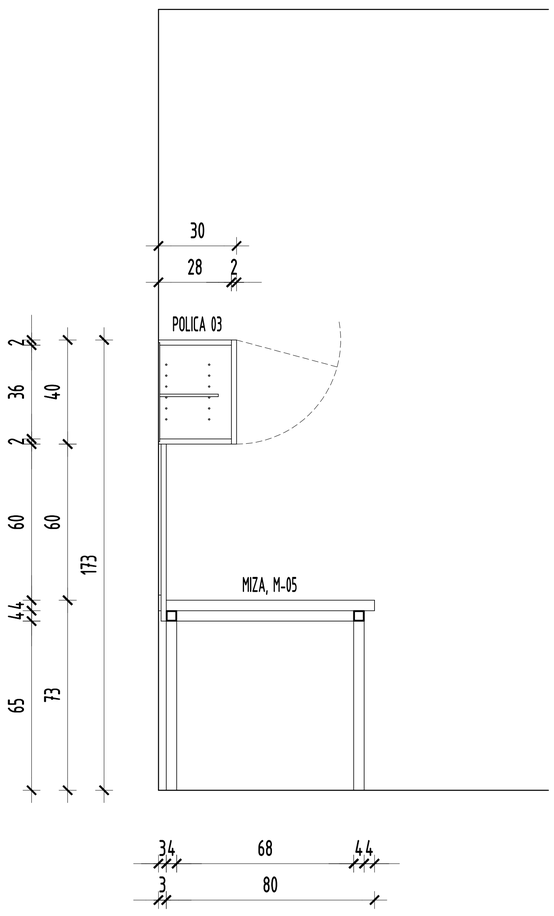

POGLED PROTI STENI 2

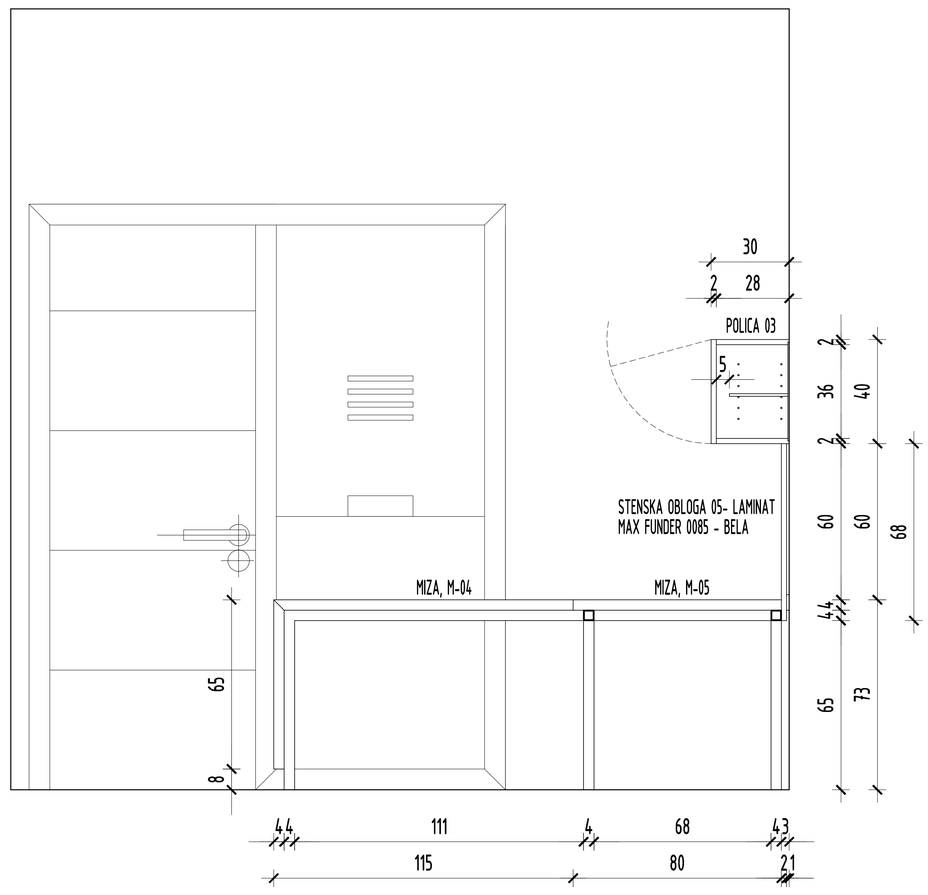

TLORIS BLAGAJNE, 04-P

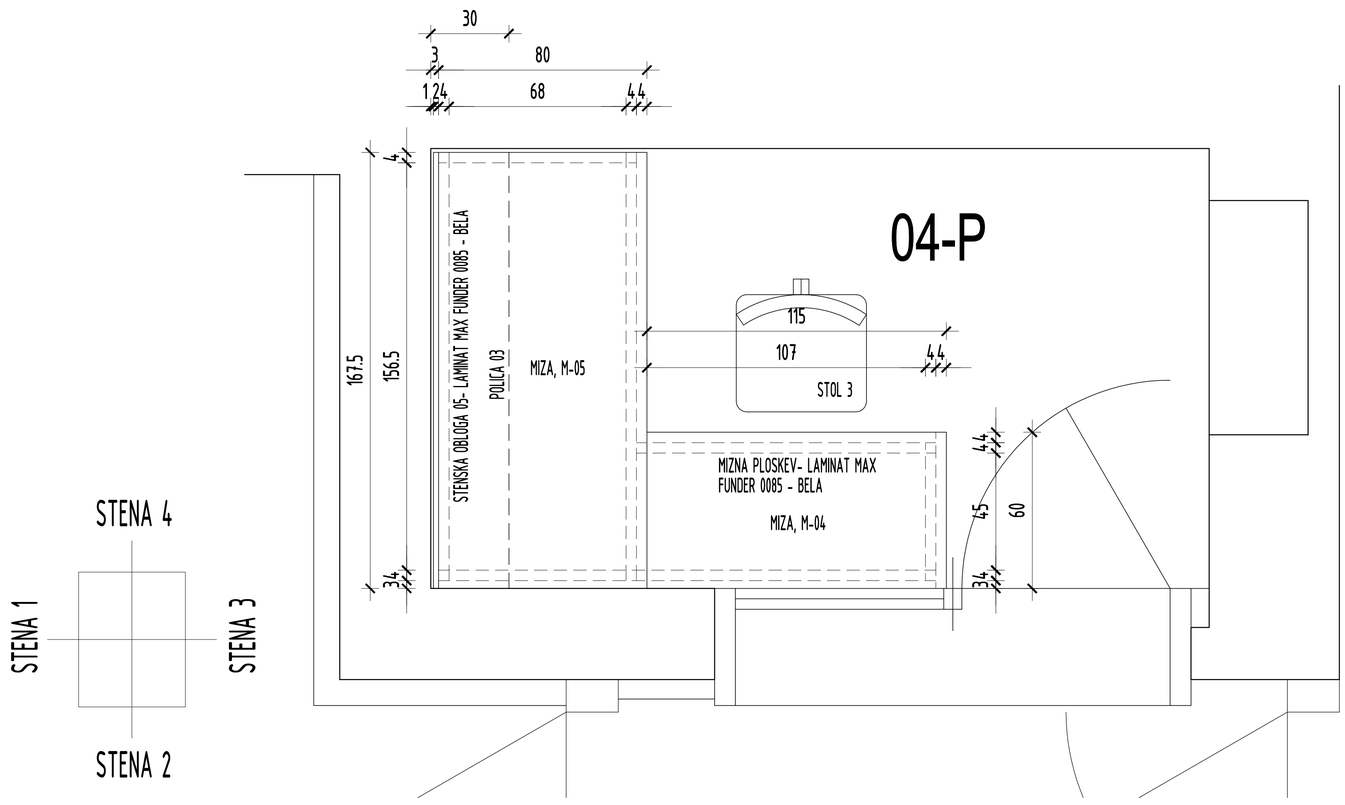

Brikscad

SPINA
NOVO MESTO D.O.O.

SVETOVANJE PROJEKTIRANJE INZENIRING NADZOR ARHITEKTURA

IDENTIFIKACIJSKA STEVILKA PODJETJA: 0953

RESSLOVA 7A, 8000 NOVO MESTO, SLO, TEL.: +386 (0) 68 - 373 05 11, FAX: 373 05 13

INVESTITOR	MESTNA OBČINA NOVO MESTO, SEIDLOVA 1, 8000 NOVO MESTO
OBJEKT	ANTON PODBEVŠEK TEATER NOVO MESTO NOTRANJA OPREMA
AVTORJA	IGOR DERLINK, univ. dipl. inž. arh. DEJAN G. RADOVANOVIČ, univ. dipl. inž. arh.

PROJEKT NOTRANJE OPREME - IZVEDBENI PROJEKT

PRITLIČJE

BLAGAJNA, PROSTOR ŠT. 04-P 1 : 20

list st. 12

OPOMBA : Brez nase odobritve ta nacrt ne sme biti kopiran in razmnozevan, prav tako ne sme biti dan na razpolago tretjim osebam!