Armaturni načrt temeljev pritličja med osema 1 in 10
merilo 1:50

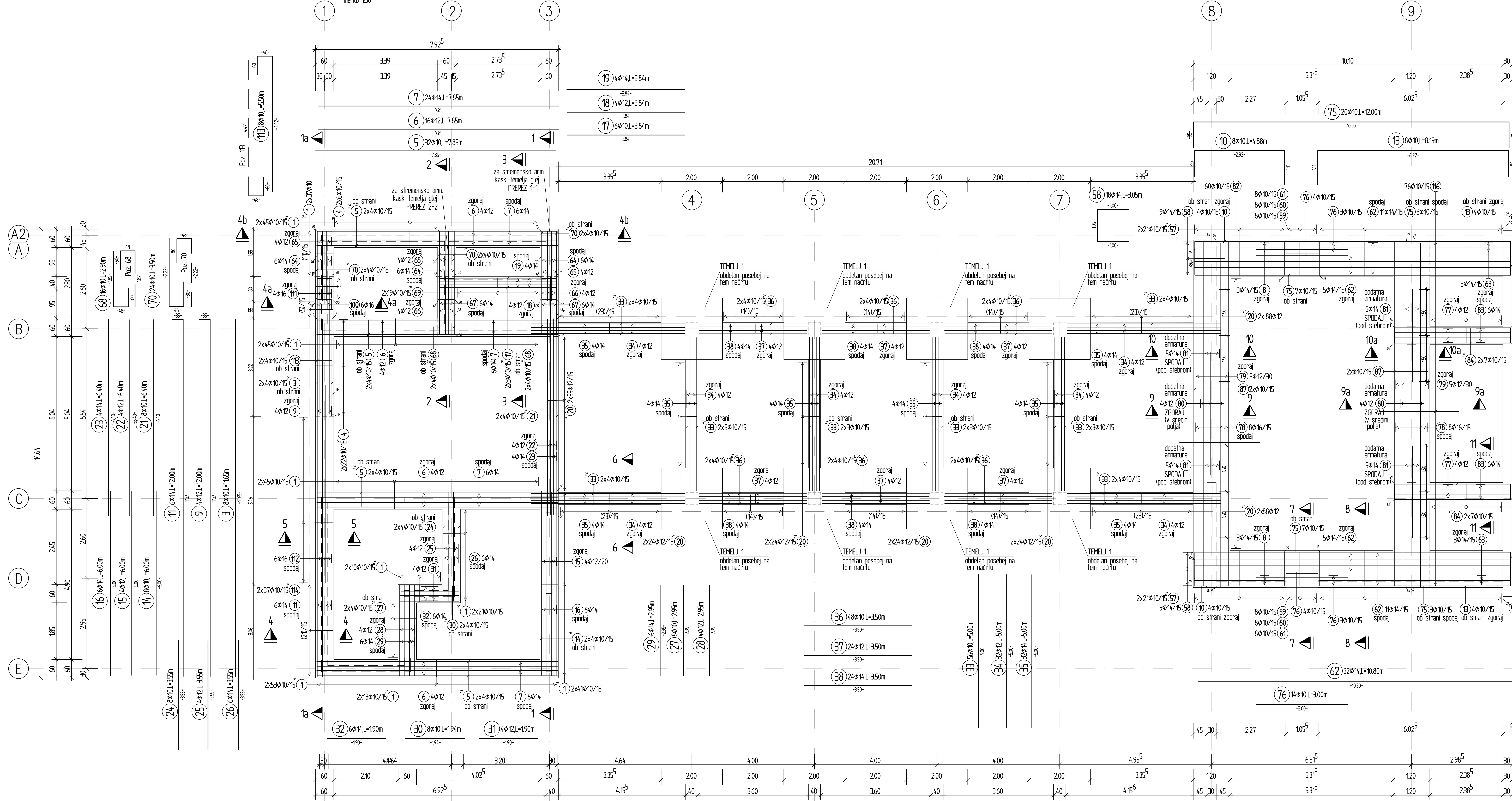

VZDOLŽNO ARMATURO TEMELJEV V OSEH A-D (8-9) OBVEZNO SIDRAT V STENO KLETI MED OSEMA 9 IN 10 !!!!

ZA VSE OSTALE DIMENZIJE GLEJ NAČRT ARHITEKTURE

Priključna armatura za stene in stebre in armatura sten pod koto -0.12
merilo 1:75

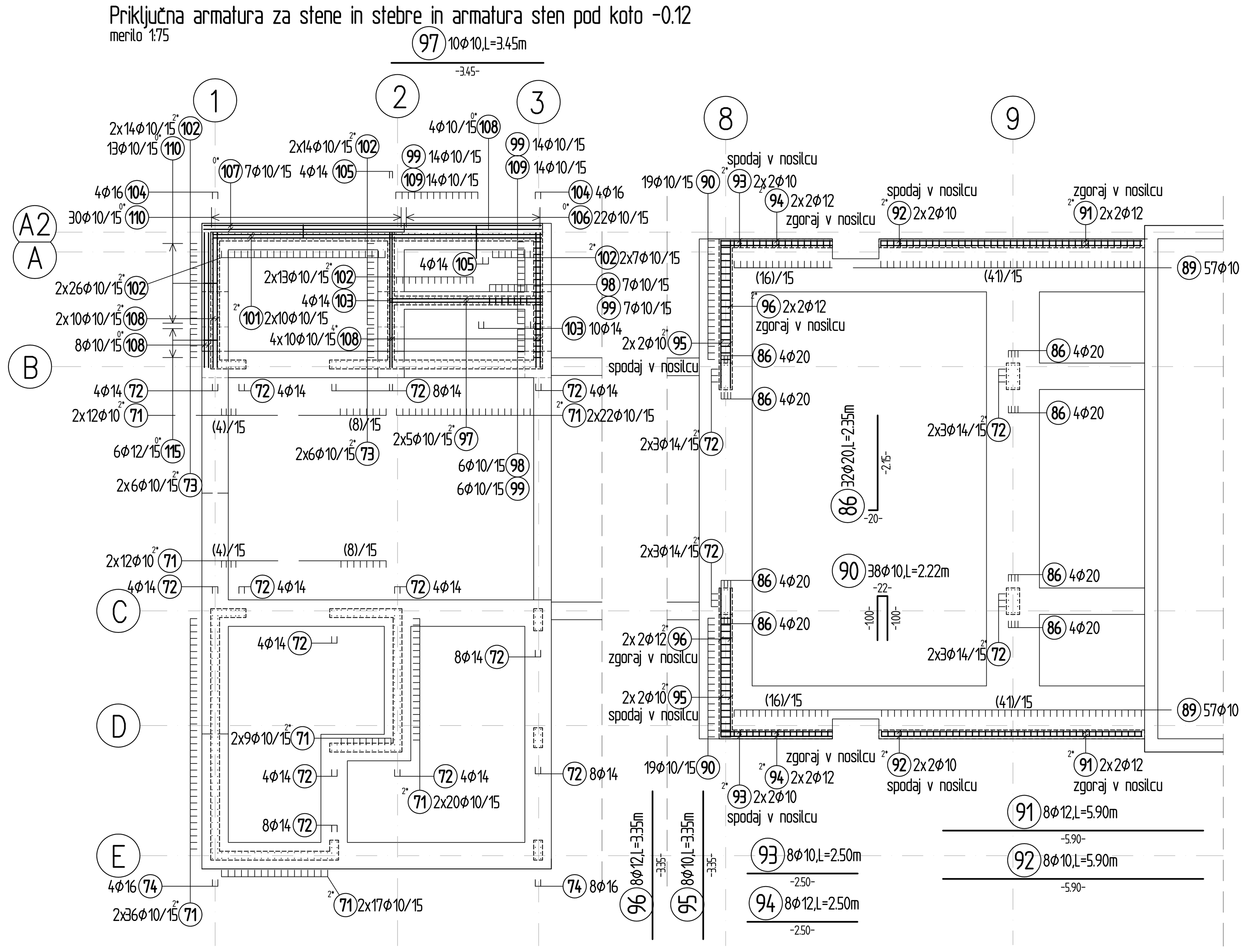

Armaturni načrt TEMELJA 1 - TLORIS
merilo 1:25
KOM:8

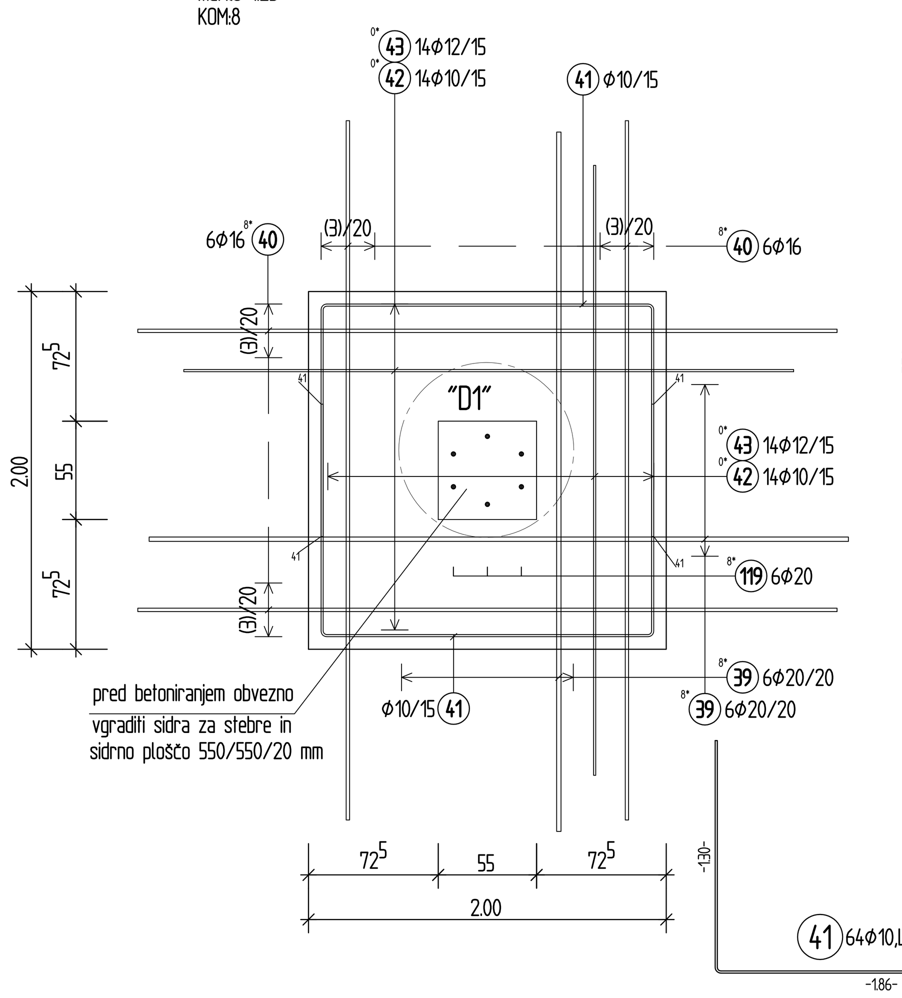

DETAJL "D1" - PODLOŽNA PLOŠČA STEBRA
merilo 1:5

8-⌖ 20 mm (550/550); kom:8

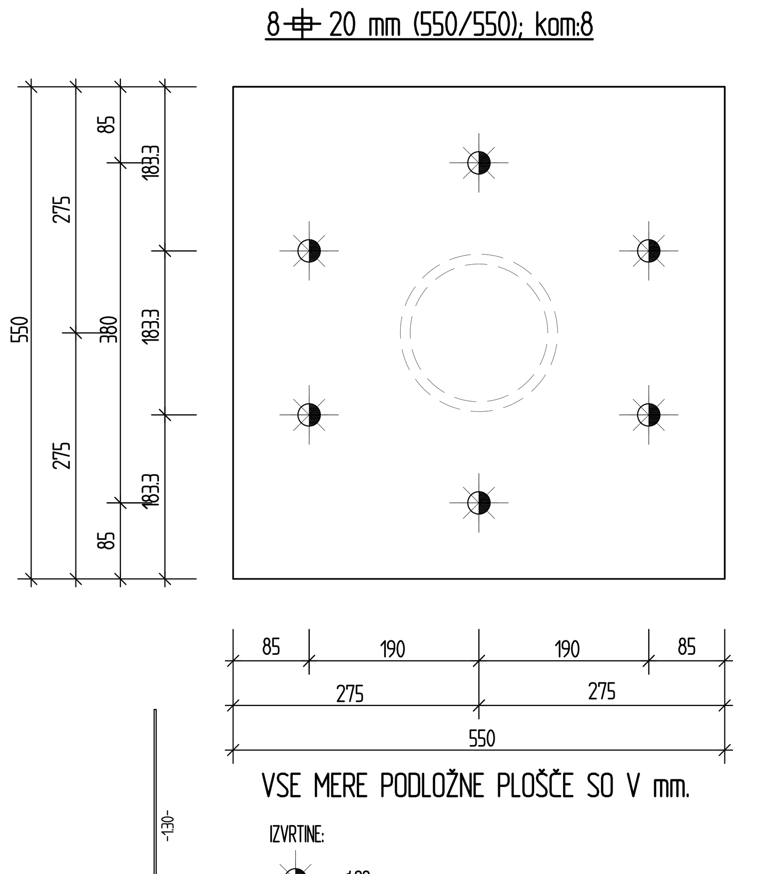

VSE MERE PODLOŽNE PLOŠČE SO V mm.

IZVRTINE: Φ22mm

ZVARI: a=0.7 deb. ploč. I kvalitete

Armaturni načrt TEMELJA 1 - PREREZ
merilo 1:25
KOM:8

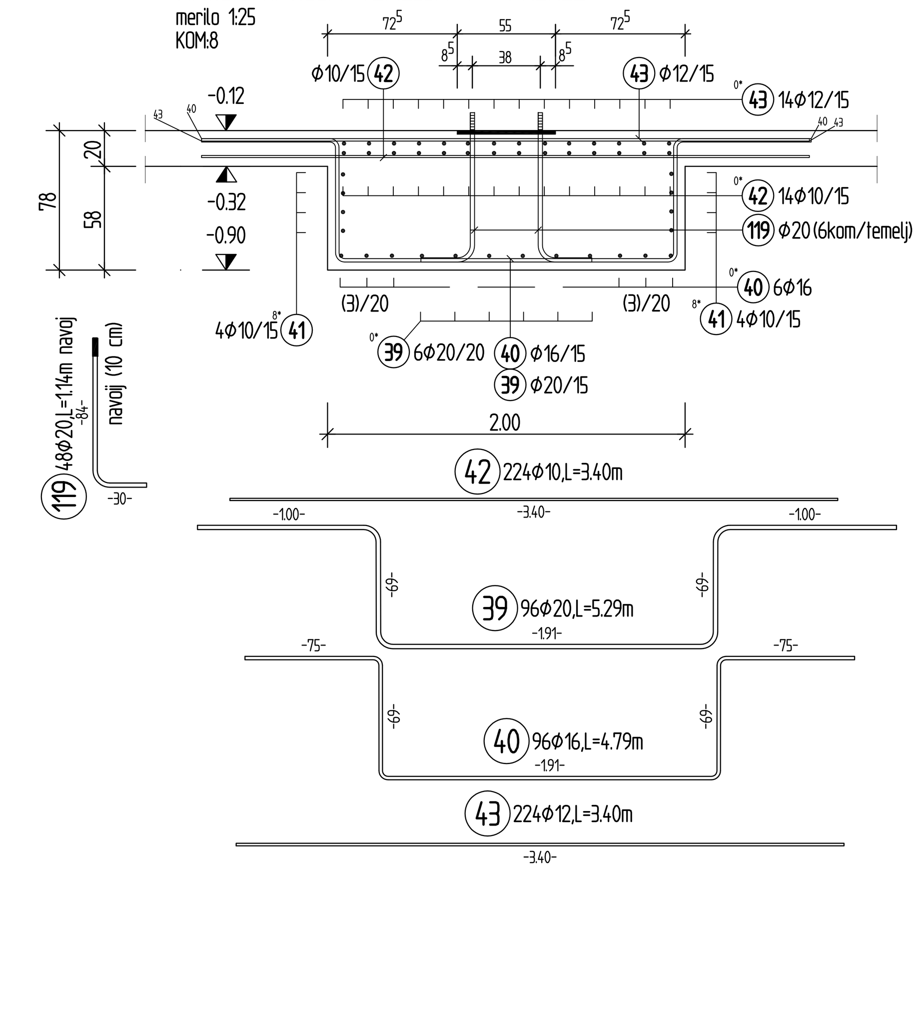

NAČRTA A-6, A-7 IN A-8 IMAJO SKUPEN IZVLEČEK

PREREZI SO NA NAČRTU A-7

Kota ±0.00 = +184,00

Pred pričetkom gradnje mora izvajalec preveriti vse dimenzije, navedene v načrtu. O morebitnih spremembah in neskladjih je potrebno obvestiti projektanta konstrukcije. Odprtine, predoji in inštalacijski vodi se izvajajo po navodilih gradbišča oziroma posebnih načrtih.

Beton

Nosilci, stebri	C25/30
Plošče	C25/30
Temelji	C25/30
Podbeton	C 8/10

Armatura

BSt 500(S), BSt 500(M)
Zaščitni sloj: zunanji rob: min. 35 mm
notranji rob: min. 25 mm

Jeklo

S 235 JR ... sekundarna konstrukcija
S 355 JR ... primarna konstrukcija

Spremembe a) b) c) d)

A Consulting d.o.o.
Projektivni biro Maribor
Gosposvetska 11, Maribor, tel. 02/225 68 36, fax. 02/251 49 91

Identifikacijska štev. podjetja: IZS 0652

investitor: MESTNA OBČINA NOVO MESTO, Seidlova cesta 1, 8000 Novo mesto	odgovorni vodja projekta: SANDI PIRŠ, univ.dipl.inž.arh.; identifikacijska številka: ZAPS A – 1344
naročnik: STUDIO PIRSS d.o.o., Rozmanova 13, 1000 Ljubljana	odgovorni projektant–konstrukcija: JELENKO AČANSKI univ.dipl.inž.gradb.; identifikacijska številka: G – 0696
objekt: NOVOGRADNJA, REKONSTRUKCIJA MESTNA TRŽNICA NOVO MESTO	obdelal: DAVID ŽALIK inž.gradb.; identifikacijska številka
vrsta načrta / faza: PZI – konstrukcija	številka projekta: 05–2012; številka načrta: 365/12
oznaka risbe: ARMATURNI NAČRT TEMELJEV IN TALNE PLOŠČE PRITLIČJA – ARMATURA TEMELJEV	datum: september 2013; merilo: 1:75,50,25
	datum spremembe; štev. risbe: A–6